包装信息	型号：DM20 成品尺寸：85*110MM 材质：80g书写纸，骑马订 工艺：四色印刷 版本号：V1.1-20230209	备注信息	试产的中英文V1.0版本直接升级为四语V1.1版本文件，增加了德语和日语

封底

封面

Model：DM20

Technical support:
support@maono.com
www.maono.com

EC REP
Company: Qing UG (haftungsbeschränkt)
Address: Undinestr. 7D2203 Berlin Germany
Tell: 004917662179550
E-mail: pmdheinrich@gmail.com

UK REP
Company: CET PRODUCT SERVICE LTD.
Address: Chase Business Centre, 39-41 Chase Side, London N14 5BP United Kingdom
Email: info.cetservice@gmail.com
TEL: +447419325266

Made in China

Final clause:
Information and data contained in this manual are subject to change without notice in advance.

We frequently update product firmware to improve user experiences and performance. The status display and operations may be slightly different among different firmware versions.
For latest user manuals, please access on https://www.maono.com.

V1.1_20230209

maono | GLOBAL BEST SELLING INTERNET MICROPHONE

Manual

Gaming USB Microphone With Noise Cancelling

maono
GLOBAL BEST SELLING INTERNET MICROPHONE

Maono[ˈmaɑnoʊ], meaning "vision" in Kiswahili, is the Global Best Selling Internet Microphone Brand that products are sold well in 153 countries worldwide. With the beautiful vision of becoming a global leading brand of Internet audio products that deliver a pleasant sound experience, Maono is always working with audio professionals, influencers, and users, to make the world's best microphones and audio products.

CONTENTS

English 01-10
Deutsch 11-20
日本語 21-30
中文 31-40

Packing List

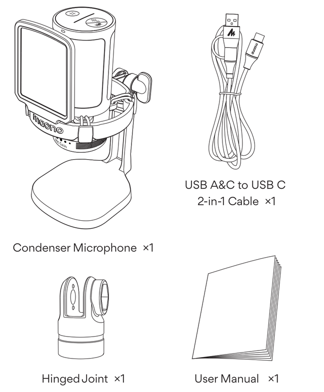

Product Overview

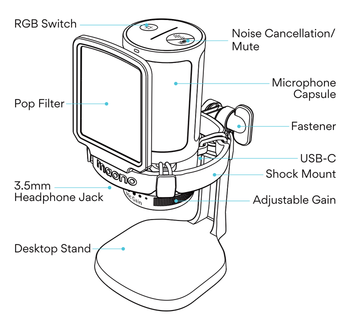

Product Description

Maono DM20 is a USB internet microphone specially designed for game enthusiasts. On top of the high sampling rate, we have added ENC noise reduction features to elevate the user experience.
The simple and modern ascetics and adjustable RGB lighting modes bring immersive visual enjoyment in game chat and streaming; Coming with pop filter and shock mount, DM20 is an all-in-one starter kit with USB-C plug and play, and suitable for Discord, OBS, XSplit, Twitch, Youtube, Facebook and other Internet applications. It also works with PlayStation 4 and PlayStation 5 consoles.

Features

- ENC Noise cancellation
- Real-time monitoring
- Adjustable gain
- Controllable RGB lights
- One-button mute
- Includes shock mount and pop filter

Specification

Mic Type	Condenser Microphone
Polor Pattern	Cardioid
Frequency Response	50Hz~20kHz
Sampling Rate/Depth	48kHz/24Bit
Flexibility	-3dBFS±3dB(Max gain)
S/N	73dB

Frequency Response

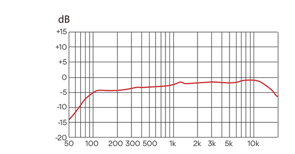

Polar Pattern

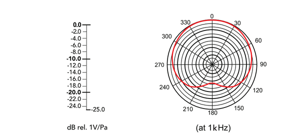

Connect to Headphones

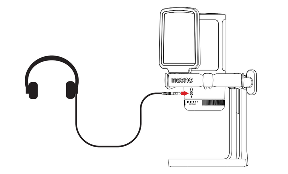

Connect to the Computer

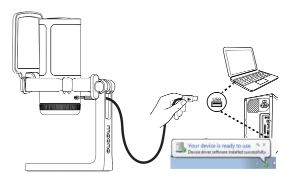

Button Functions

· Noise Cancellation/Mute Button

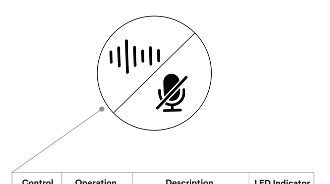

Control	Operation	Description	LED Indicator
	Press < 1s	Mute	
		Unmute	
	Press > 2s	Noise Cancellation ON	
		Noise Cancellation OFF	

Notice: Please use external power adapter when connecting microphones to iOS devices.

· RGB Switch

Control	Operation	Function	LED Indicator
	Press < 1s	Switch from single color and RGB colors	
	Press > 2s	Turn off RGB lights	

· Mic Gain

Control	Operation	Function
	Turn to right	Increase Mic Gain
	Turn to left	Decrease Mic Gain

Microphone Placement

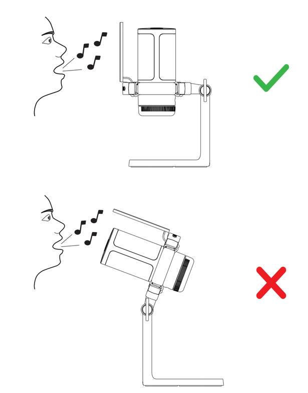

Windows Setup Guide

Windows 10,8,7

Microphone level setting

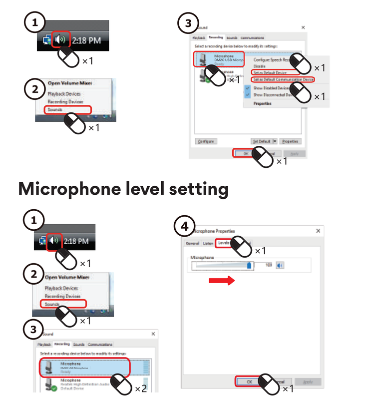

macOS Setup Guide

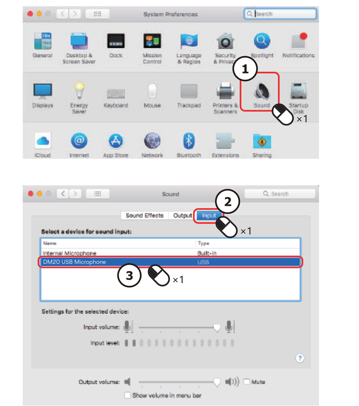

Packliste

Kondensatormikrofon ×1
USB A&C zu USB C 2-in-1 Kabel ×1
Scharnierende Verbinding ×1
Benutzerhandbuch ×1

Produktübersicht

RGB-Schalter
Geräuschunterdrückung /Stummschaltung
Mikrofonkapsel
Befestigungsmittel
Pop-Filter
USB-C
Schock-Montage
3,5-mm-Kopfhöreranschluss
Einstellbare Verstärkung
Schreibtisch-Ständer

Beschreibung des Produkts

Das Maono DM20 ist ein USB-Internetmikrofon, das speziell für Spielefans entwickelt wurde. Zusätzlich zur hohen Abtastrate haben wir ENC-Rauschunterdrückungsfunktionen hinzugefügt, um das Benutzererlebnis zu verbessern.
Die einfache und moderne Askese und die einstellbaren RGB-Beleuchtungsmodi sorgen für ein intensives visuelles Erlebnis bei Spiele-Chat und Streaming; Mit Pop-Filter und Stoßdämpferhalterung ist DM20 ein All-in-One-Starter-Kit mit USB-C-Plug-and-Play und geeignet für Discord, OBS, XSplit, Twitch, Youtube, Facebook und andere Internetanwendungen. Es funktioniert auch mit PlayStation 4 und PlayStation 5 Konsolen.

Eigenschaften

- ENC Geräuschunterdrückung
- Überwachung in Echtzeit
- Einstellbare Verstärkung
- Inklusive Dämpferhalterung und Poppfilter
- Steuerbare RGB-Beleuchtung
- Ein-Knopf-Stummschaltung

Specification

Mikrofon-Typ	Kondensatormikrofon
Polor-Muster	Kardioide
Frequenzgang	50Hz~20kHz
Abtastrate/Tiefe	48kHz/24Bit
Flexibilität	-3dBFS±3dB(Maximale Verstärkung)
S/N	73dB

Frequenzgang

Richtcharakteristik

Anschluss an Kopfhörer

Anschluss an den Computer

Schaltflächen Funktionen

· Rauschunterdrückung/Stummschalttaste

Kontrolle	Operation	Funktion	LED-Anzeige
	Drücken < 1s	Stummschalten	
		Aufheben der Stummschaltung	
	Drücken > 2s	Rauschunterdrückung EIN	
		Rauschunterdrückung AUS	

Hinweis: Bitte verwenden Sie einen externen Stromadapter, wenn Sie Mikrofone an iOS-Geräte anschließen.

· RGB-Schalter

Kontrolle	Operation	Funktion	LED-Anzeige
	Drücken < 1s	Umschalten zwischen Einzelfarben und RGB-Farben	
	Drücken > 2s	RGB-Lichter ausschalten	

· Mikrofonverstärkung

Kontrolle	Operation	Funktion
	Nach rechts abbiegen	Mikrofonverstärkung erhöhen
	Nach links drehen	Mikrofonverstärkung vermindern

Platzierung des Mikrofons

Windows-Einrichtungsleitfaden

Windows 10,8,7

Einstellung des Mikrofonpegels

macOS-Einstellungshandbuch

パッケージ内容

コンデンサーマイク ×1
USB A&C - USB C 2-in-1 ケーブル ×1
ジョイントアダプタ ×1
取扱説明書 ×1

製品概要

RGBタッチボタン
ノイズキャンセル/ミュートタッチボタン
コンデンサーマイク
ポップフィルター
ブラケットノブ
USB-C
ショックマウント
3.5mmモニターヘッドホンジャック
マイクゲイン調整
デスクトップスタンド

製品紹介

MAONO DM20は、ゲームマニア向けに設計されたUSBコンデンサーマイクです。高いサンプルレートの上に、ENCノイズキャンセル機能を追加し、仮想世界であっても、ユーザーがライブゲームの音声体験を楽しむことができます。シンプルでスタイリッシュな外観と机体の頂部の調整可能なRGBライトモードは、没入感のある視覚的な楽しみをもたらします。ポップフィルターとショックマウントが付属するDM20は、USB-Cプラグ＆プレイのオールインワンスターターキットで、Discord、OBS、XSplit、Twitch、Youtube、Facebookおよびその他のアプリケーションに適しています。また、PlayStation 4とPlayStation 5のコンソールでも使用できます。

製品特徴

- ENCノイズキャンセル
- リアルタイムモニターリング
- ゲイン調整可能
- ショックマウントとポップフィルター付属
- RGBライト調整可能
- ワンタッチミュート

製品仕様

マイクタイプ	コンデンサーマイク
極性パターン	カーディオイド
周波数特性	50Hz~20kHz
サンプルレート/ビット深度	48kHz/24Bit
入力感度	-3dBFS±3dB(Max gain)
S/N比	73dB

周波数特性

極性パターン

ヘッドホンに接続

パソコンに接続

ボタンと機能

· ノイズキャンセル/ミュートタッチボタン

コントロール	操作	機能	LEDインジケーター
	タッチ < 1s	ミュート	
		ミュート解除	
	タッチ > 2s	ノイズキャンセルON	
		ノイズキャンセルOFF	

ノート：iOSデバイスにマイクを接続する場合は、外部電源アダプターをご使用ください。

· RGBタッチボタン

コントロール	操作	機能	LEDインジケーター
	タッチ<1s	単色／RGBマルチカラーの切替え	
	タッチ > 2s	RGBライトのオフ	

· マイクゲイン

コントロール	操作	機能
	右に回す	マイクゲインを上げる
	左に回す	マイクのゲインを下げる

正面から使う

Windowsでの設定

Windows 10,8,7

マイクレベル設定

macOSでの設定

包装清单

电容麦克风 ×1
USB A&C TO USB C 二合一数据线 ×1
铰接头 ×1
产品说明书 ×1

产品介绍

RGB灯光开光及切换模式
降噪/静音按键
电容麦克风
防喷网
旋钮
USB-C音频接口
防震架
监听耳机接口
增益调节
桌面支架

产品描述

Maono DM20是一款专为游戏狂热者设计的USB互联网麦克风。它在建立高采样率音质的基础上，加入ENC降噪功能，即使是在虚拟世界中，它也可以为用户创建身临其境的游戏语音直播体验，团队作战永不掉队；外观简约大方，独具现代风，机身顶部多种可调节RGB灯光模式，带来酷炫视觉享受，是你不可或缺的万能桌搭；多合一套装，USB-C接口即插即用，Discord、OBS、XSplit、Twitch、Youtube、Facebook 等互联网场景兼容，尤其是PS4、PS5玩家的福音，带来无尽超越体验。

特点

- ENC降噪
- 实时监听
- 增益可调
- RGB灯光
- 一键静音
- 含防震架和防喷网

参数性能

话筒元件	驻极体电容
话筒指向	心型指向
频率响应	50Hz~20kHz
采样率/位深度	48kHz/24Bit
灵敏度	-3dBFS±3dB(最大增益)
信噪比	73dB

频率响应

指向性

连接到耳机

连接到电脑

按键功能

· 降噪/静音触摸按键

控制	操作	功能说明	LED指示灯
	触摸 < 1秒	麦克风静音	
		解除静音	
	触摸 > 2秒	开启降噪	
		关闭降噪	

注意：麦克风连接iOS移动手机或iPad设备时，请外接电源适配器使用。

· RGB灯光触摸按键

控制	操作	功能说明	LED指示灯
	触摸 < 1秒	单色/RGB多色之间的切换	
	触摸 > 2秒	关闭RGB灯光	

· 麦克风增益调节

控制	操作	功能说明
	向右旋转	增加麦克风增益
	向左旋转	降低麦克风增益

保持正面使用

电脑设置指南

Windows 10,8,7

麦克风电平设置指南

MAC设置指南